LEITPFLOCKSCHUH STAHL VERZINKT

Leitpflockschuh aus verzinktem Stahl; Wandstärken: Wahlweise 2,0 mm, 2,5 mm, 3,0 mm

Einsteckhöhen: 15cm, 20 cm, bzw. an besondere Bedürfnisse angepasst.
Verankerung im Boden durch ein aufgeschweißtes T-Profileisen, 35/3, welches 20 bis 40 cm über den Schuh hinausragt.

Gesamtlänge : max-60cm Standard: Schafthöhe 20 cm , T-Profile 35 cm

Typ A	mit T-Profil				
		Schafthöhe	Gesamtlänge	Gewicht	Stück/Palette
Typ A 200		200 mm	550 mm	2,75 kg	100

Typ B	ohne T-Profil				
		Schafthöhe	Gesamtlänge	Gewicht	Stück/Palette
Typ B 200		200 mm	200 mm	1,60 kg	100

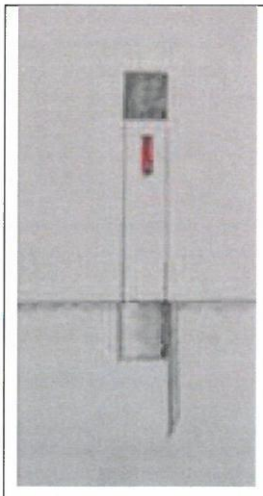
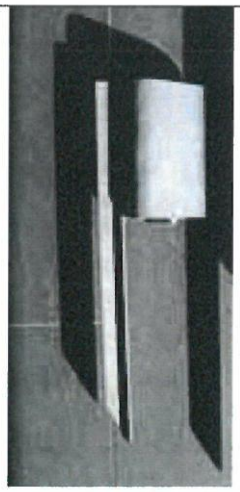

GRENZPFLÖCKE AUS RECYCLEMATERIAL

Druchmesser	Länge	Gewicht	Stück/Palette
4,5 – 6,0 cm	120 cm (Standard)	1,95 kg/ lfm	250-300

Andere Längen, andere Durchmesser auf Anfrage

Lieferbedingung: ab Werk, unversteuert
Zahlungsbed.: nach Vereinbarung, wenn Absicherung durch „Allgemeine Kreditversicherung AG"

LEITPFLOCKSCHUHE

Recyclingsockel
mit zusätzlicher Aussparung zur Aufnahme von Schneezeichen
Gewicht ca. 10 kg
Maße: 320 x 225 x 250 mm

Eindrehsockel
1,5mm Stahlblech feuerverzinkt, Gewicht 2 kg
Leitpfosten - Einstelltiefe ca. 140mm
Zeit- und kostensparend, Leitpfosten optimal befestigen, Montage in Sekunden
bombenfester Stand, tausendfach über mehrere Winter getestet
kein Aufrichten nach dem Winter
keine unnötige Verkehrsbehinderung

BETONSTEINE

Betongüte: C35 / 30 / C0 / C4 / XF4
Einteiliger Leitpflockfundamentstein

Typ	Höhe	Durchmesser	Schafthöhe	Gewicht	Stück/Palette
Typ 0	360 mm	380 mm	200 mm	42 kg	20
Typ 3N	360 mm	260mm	200mm	35 kg	24
Typ R2	200 mm	L/B 330/245mm	200 mm	28 kg	40

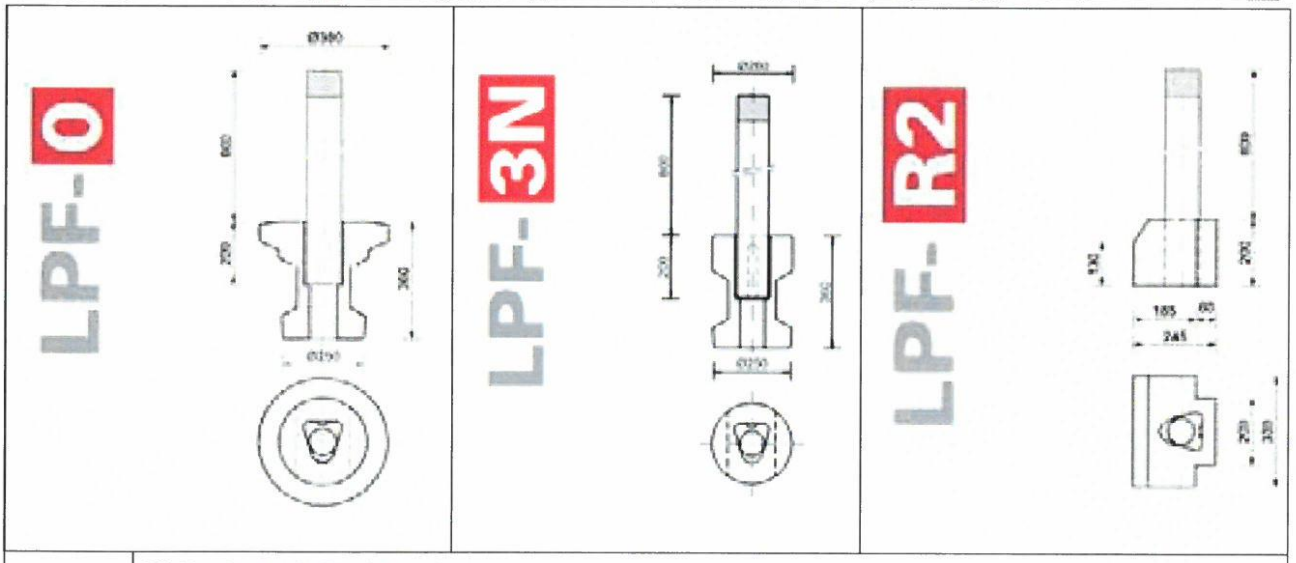

LPF-0	Für Bankette mit Grasbewuchs Für Verkehrsflächentrennung mit Grünstreifen
LPF-3N	Für Einbau in Asphalt, Betondecken oder bei schmalen Banketten Für Verkehrsflächentrennung ohne Grünstreifen
LPF-R2	Speziell für Gehsteig-Fahrbahnabgrenzung für: Hochboard 18/ 20/ 100 Granit 18/ 22 (Überkopf einbauen)

Lieferbedingung: ab Werk, unversteuert
Zahlungsbed.: nach Vereinbarung, wenn Absicherung durch „Allgemeine Kreditversicherung AG"